Bimetall-Industriethermometer

Benefits

- Anzeigebereiche: -20/+60, 0/60, 0/120, 0/160 °C
- Messing-Schutzrohr
- Tauchrohr aus Messing

Anwendung

Maschinen-, Apparate-, Rohrleitungsbau, Boiler, Kessel, Heiztechnik

Technische Daten

Typ
D2

Nenngrösse
63

Messelement
Bimetallwendel

Genauigkeitsklasse
1 (EN 13190)

Anzeigebereiche °C
0/60

Verwendungsbereich (EN 13190)
Dauerbelastung: Messbereich
kurzzeitig: Anzeigebereich

Betriebsdruck am Schutzrohr
max, 10 bar (statisch)

Schutzart
IP 41 (EN 60529)

Anschluss
Tauchrohr: Messing, ∅ 9 mm
Schutzrohr: G½B, Messing, ∅ 12 mm, abnehmbar

Anschlusslage
radial

Zifferblatt
Aluminium, weiss
Skalierung: schwarz

Zeiger
Aluminium, schwarz

Gehäuse
Stahlblech, verzinkt

Übersteckring
Stahlblech, vernickelt

Sichtscheibe
Instrumentenglas

Optionen

- andere Anschlussformen
- andere Anzeigebereiche
- andere Schaftlängen

Technische Zeichnungen

Anschluss radial

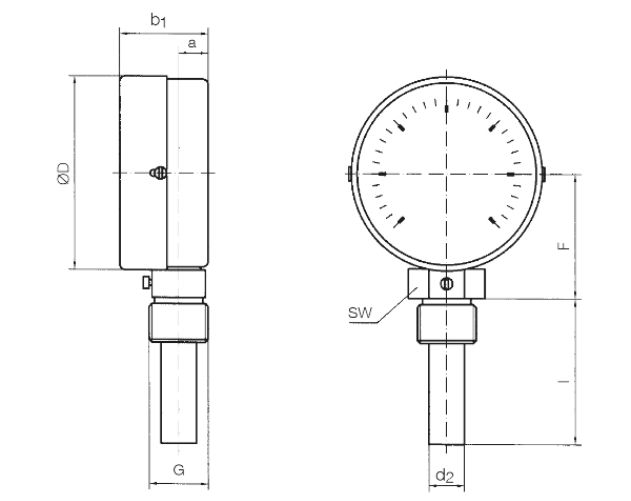

Masse (mm)

NG	a	b1	D	d2	F	G	l	SW
63	10	34	63	12	43,5	G½B	40	22
	10	34	63	12	43,5	G½B	63	22
	10	34	63	12	43,5	G½B	100	22
	10	34	63	12	43,5	G½B	150	22
80	10	36	80	12	52	G½B	40	22
	10	36	80	12	52	G½B	63	22
	10	36	80	12	52	G½B	100	22
	10	36	80	12	52	G½B	150	22
100	10	36	100	12	62	G½B	40	22
	10	36	100	12	62	G½B	63	22
	10	36	100	12	62	G½B	100	22
	10	36	100	12	62	G½B	150	22
160		37	160	12	92	G½B	40	22
		37	160	12	92	G½B	63	22
		37	160	12	92	G½B	100	22
		37	160	12	92	G½B	150	22

Ausführungen

Gehäuse-⌀	Anschlusslage	Anzeigebe-reich	Schaftlänge	Typ			Art.-Nr.
63 mm	radial	0/60 °C	45 mm	BiTh 63 I	D201	●	65131201
63 mm	radial	0/60 °C	63 mm	BiTh 63 I	D201	●	65132201
63 mm	radial	0/60 °C	100 mm	BiTh 63 I	D201	●	65133201
63 mm	radial	0/60 °C	150 mm	BiTh 63 I	D201	●	65134201

● Lagerware

● Fertigungsware